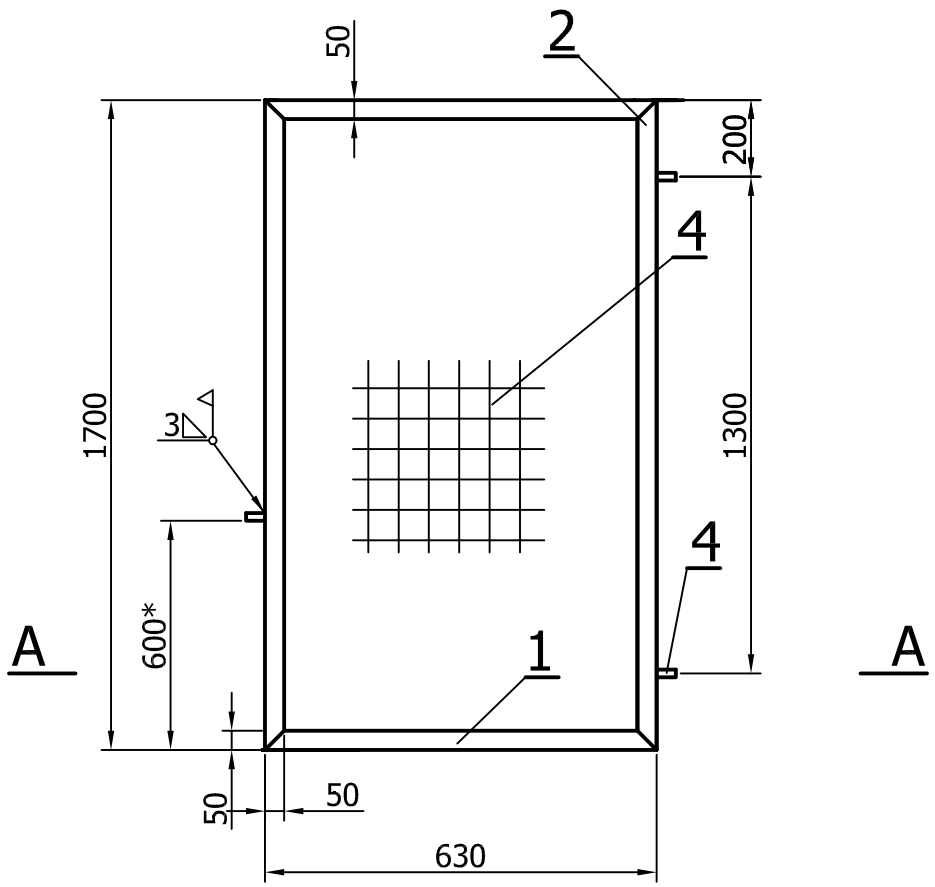

A - A
Skala 1:2

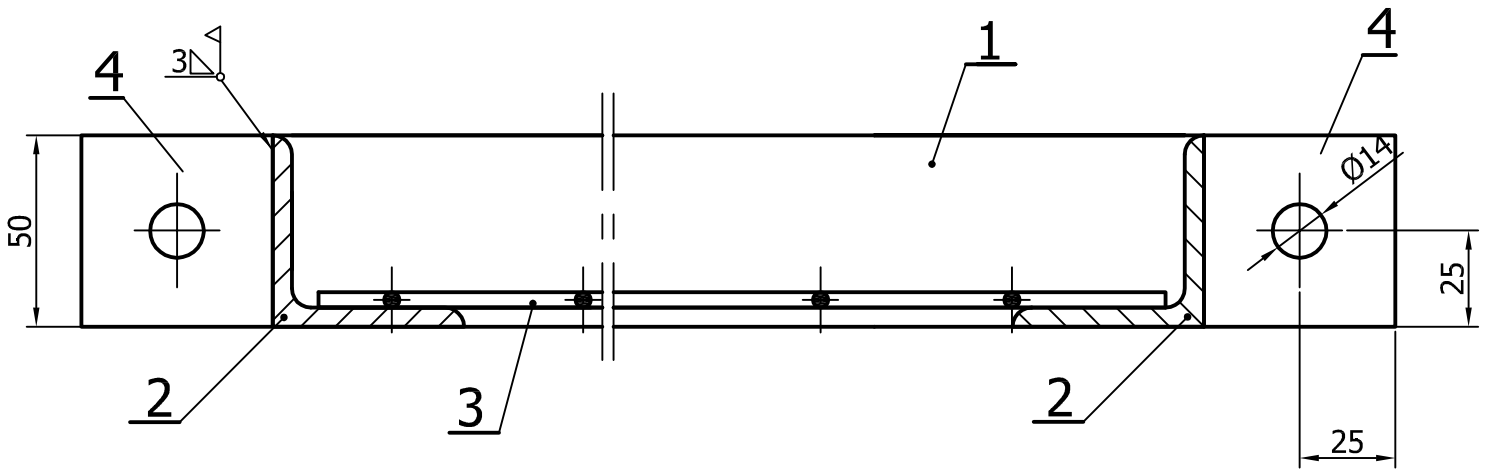

Uwagi:
1. Spoiny nieoznaczone spawać spoiną pachwinową (◺) o wielkości 0,7 cieńszego elementu spawanego lub spoiną czołową (∨) o wielkości równej cieńszemu elementowi we wszystkich miejscach styku lub przylegania.
2. Siatkę poz.3 spawać punktowo do kątownika.
3. Zabezpieczenie antykorozyjne elementów przez oczyszczenie powierzchni do minimum 2 stopnia czystości, dwukrotne malowanie farbą podkładową epoksydową oraz dwukrotne malowanie farbą nawierzchniową poliuretanową w kolorze żółtym. Całkowita grubość warstw malarskich powinna wynosić minimum 200 µm.
4. Ostre krawędzie stępić.

Poz	Nazwa	Il szt	Mat	Masa (kg)	Nr rys/Norma	Nr arch
4	▱ 50x6 L=100	2	St3S		PN-H 93000:1984	
3	Siatka tkana jednokarbowa o oczku 50x50 z pręta Ø3 o wymiarach 610x1680	1	St3S-ocynk.		katalog PRIMA-POL	
2	∟ 50x50x5, L=1700	2	St3S		PN-EN 10056-2:1998	
1	∟ 50x50x5 L=630	2	St3S		PN-EN 10056-2:1998	

Zmiana	Nr karty	Podpis	Data	Zmiana	Nr karty	Podpis	Data

Materiał

Konstr.	mgr inż. Robert Drogosz	05.2018	
Kreślił	mgr Inż. Robert Drogosz	05.2018	
Sprawdz.	mgr inż. J. Han		
Zatwierdz.			

OBIEKT Biomasa II .Przenośnik P-145. Osłony elektroseparatora.

ZESPÓŁ/CZĘŚĆ Przęsło ochronne 680x1700.

Masa (kg)

Nr rysunku 86.000.011.000.002.0

Nr ark.
II. ark.
Nazwa DOS

ELPOSERWIS
POŁANIEC

Podziałka 1:20 1:2

Zastęp. rys. nr

Zastęp. rys. nr

Nr arch 3 - 05482